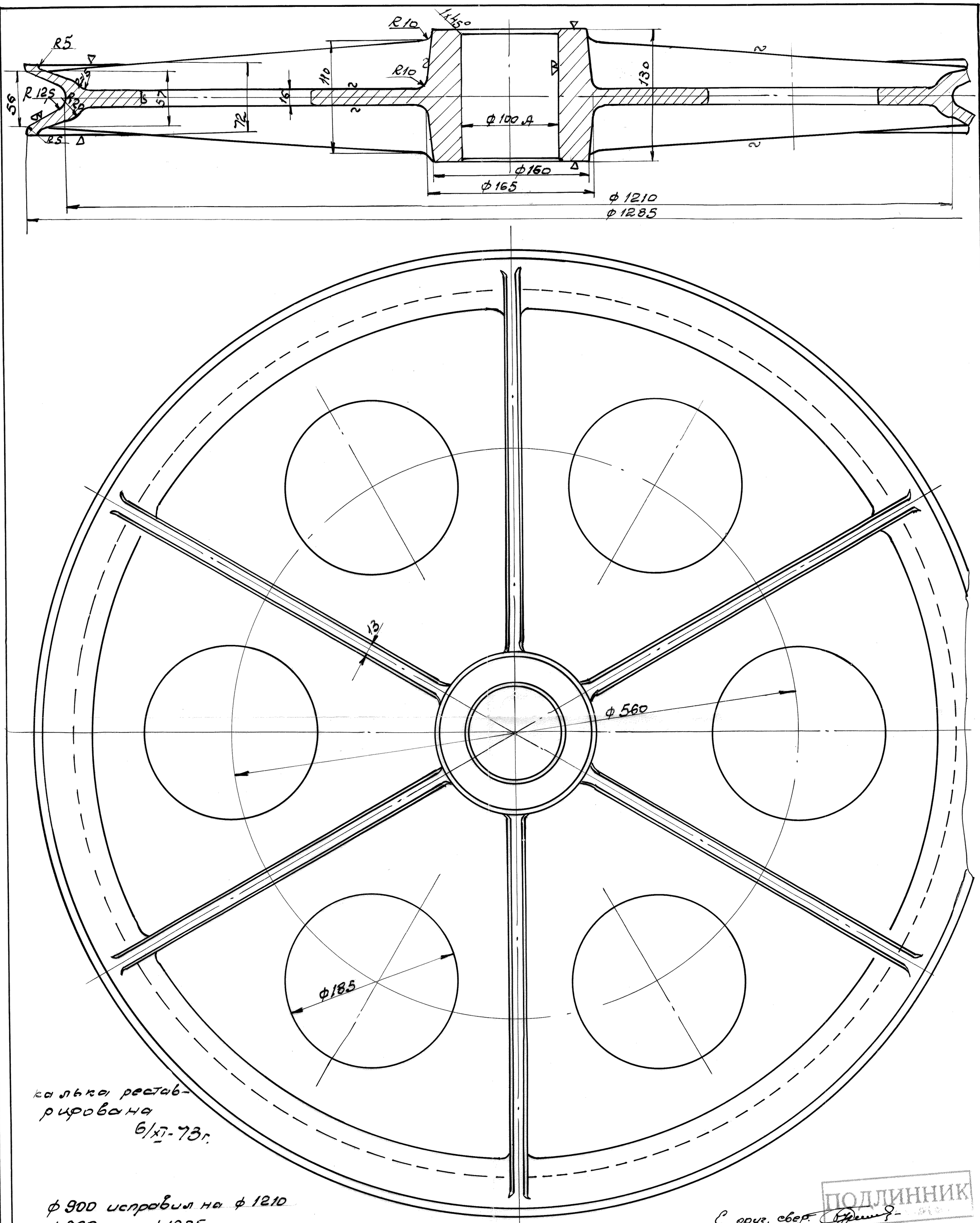

калька реставрирована 6/XI-73г.

ф900 исправил на ф1210
ф980 на ф1285

Исправленому верить: 24/XII-63г. (Рудниченко)

7.04.72г.

Изменения материала Сч 21-40 на ст.25Л согласно заявке цеха.
внес конструктор (Маслобоев)

ст 25Л

3	Блок	1	Сч 21-40	95,0	95,0		
N поз	Наименование	кол	мат	1шт. Вес в кг	Общ Вес в кг	N черт.	Прим.
Спецификация							

ПОДЛИННИК

С ориг. свер.

М-б 1:2,5	Вес в кг	Обводной блок. Маневровое устройство.	
Коксовый цех. Коксосортир. и кокс. бункеры II-ой оч.			к черт. № 1845
Гл. инж.	Подписи	Березницк	БКХЗ 1805
Нач. ПТО		Епимахов	
Нач. КБ		Арбах	г. Днепродзержинск
Констр.		Поляков	Конструкторск. отд. 19/VIII-58
Пров.			
Копир.		Шиманск	